VEN-161-61U3M/C

金星 160 万像素一体式 USB3 板级相机

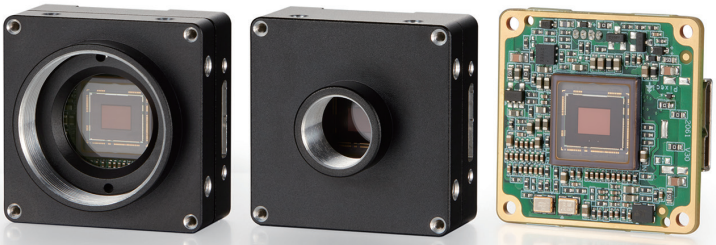

金星系列(VEN-U3)一体式板级相机,为有极小空间、低重量、低功耗以及低发热量等需求的用户提供了极佳的选择。

VEN-161-61U3M/C采用全局曝光的Sony IMX296 CMOS 感光芯片,通过USB3.0(Micro B)数据接口进行图像数据传输,提供C接口外壳版、S接口外壳版、CS接口外壳版和裸板(No-mount)四个版本可选,体积小巧,具有较大的安装灵活性。

应用领域

工业检测、医疗、科研、教育以及安防等领域。

功能特性

- 增益、自动增益、曝光时间、自动曝光
- 通过 USB3.0 数据接口输出 Mono8 / Mono10 / Bayer RG8 / Bayer RG10
- 彩色型号支持环境光源预设功能，并提供 Off 模式和四种指定常见色温光源模式
- 彩色型号支持白平衡、自动白平衡
- 支持参数组功能
- 支持水平和垂直镜像功能
- 提供 16K 用户数据区，保留算法系数、参数配置等

光谱响应

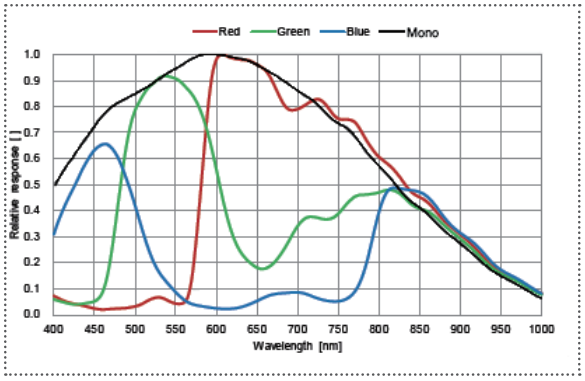

规格参数

型号	VEN-161-61U3C	VEN-161-61U3M
分辨率	1440(H) × 1080(V)	
传感器	Sony IMX296 Global shutter CMOS	
靶面尺寸	1/2.9"	
像元尺寸	3.45μm × 3.45μm	
帧率	61.2 fps	
模数转换精度	10 bit	
像素深度	8 bit，10 bit	
黑白 / 彩色	彩色	黑白
像素格式	Bayer RG8 / Bayer RG10	Mono8 / Mono10
信噪比	40.6 dB	
曝光时间	标准：20μs ~ 1s，实际步长：1 行周期	
增益	0dB ~ 24dB；默认值 0dB，步长 0.1dB	
Binning	不支持	
像素抽样	不支持	
同步方式	外触发，软触发	
工作方式	连续采集，软触发采集，外触发采集	
镜像翻转	水平镜像，垂直镜像	
I/O 接口	1 路光耦隔离输入，1 路双向 GPIO	
数据接口	USB3.0（Micro-B）	
供电要求	USB3.0 总线供电	
额定功率	< 2.7 W @ 5 VDC	
工作温度	0° C ~ +45° C	
储存温度	-20° C ~ +70° C	
工作湿度	10% ~ 80%	
镜头接口	C / S / CS / No-Mount	
机械尺寸	35(W) × 35(H) × 15.8(L) mm（不含镜头接口长度) 32.5(W) × 32.5(H) × 8.12(L) mm（No mount，PCB 厚度 1.6mm）	
重量	34 g (C 口)，32 g (S 口)， 31 g (CS 口)，7 g (No-mount)	
软件	支持 HALCON，MERLIC，LabVIEW 等第三方软件	
操作系统	32bit / 64bit Windows，Linux，Android，ARMv7，ARMv8	
认证 / 标准	CE，RoHS，USB3.0 Vision®，GenICam®	

I/O 接口

Pin	定义	说明
1	GND	GPIO 地
2	Line2	GPIO 输入 / 输出
3	Line0+	光耦输入正
4	Line0-	光耦输入负

机械尺寸

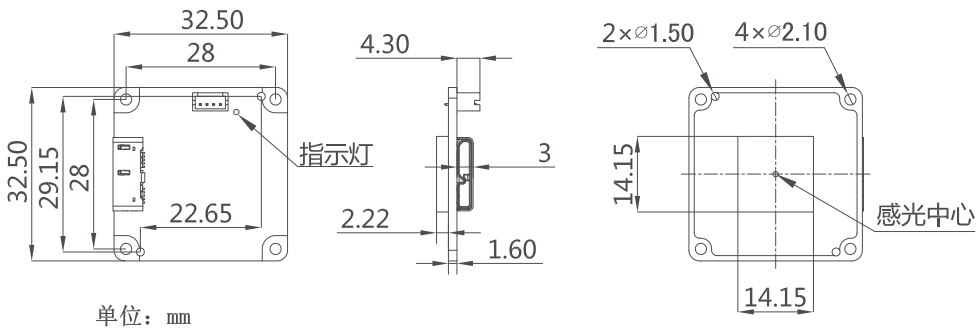

VEN-161-61U3M/C，No-mount

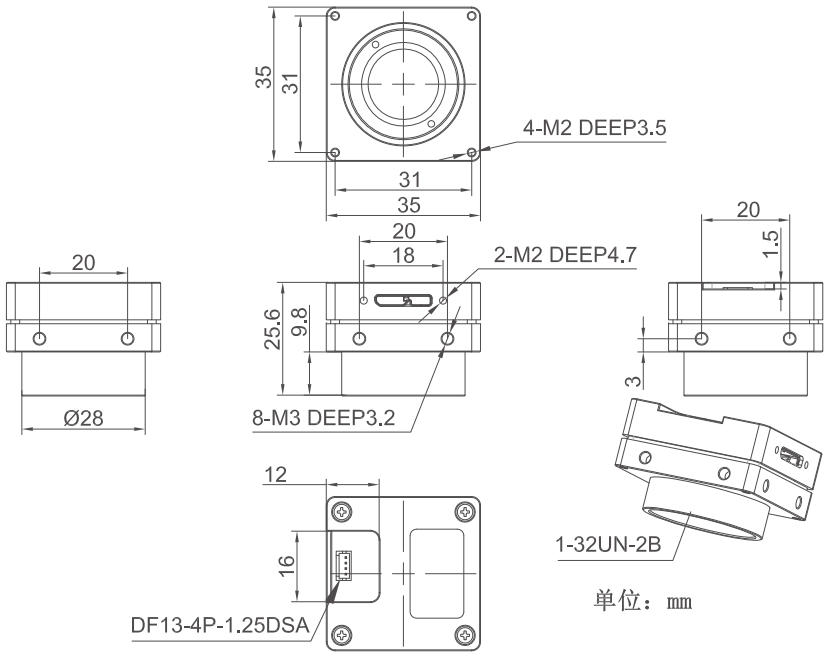

VEN-161-61U3M/C，C 口

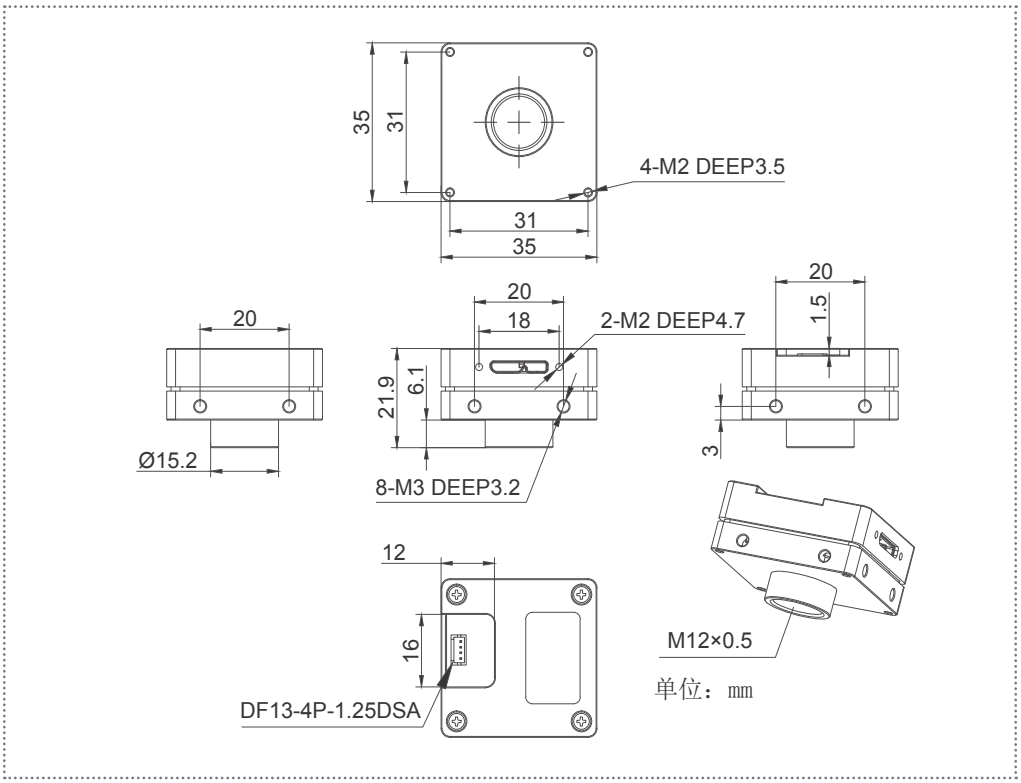

VEN-161-61U3M/C，S 口

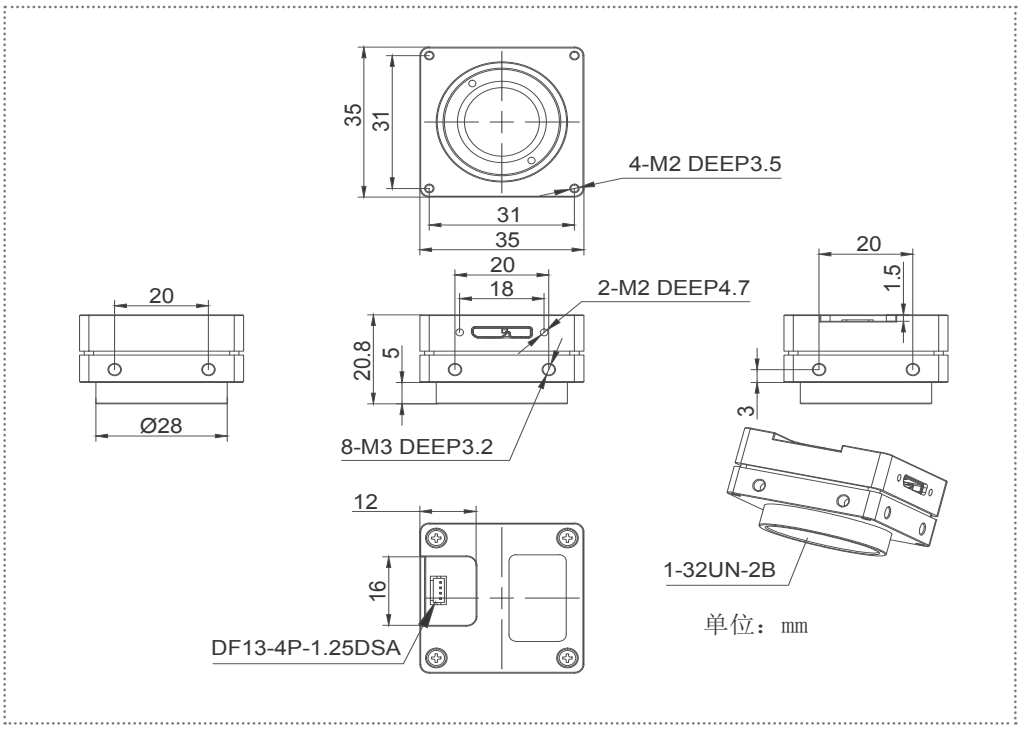

VEN-161-61U3M/C，CS 口

中国大恒(集团)有限公司北京图像视觉技术分公司

客户服务热线：400-999-7595
销售邮箱：sales@daheng-imaging.com

北京总部：010-82828878
上海办事处：021-35312826
深圳办事处：0755-83479565
武汉办事处：027-87223690
西安办事处：029-84501012
成都办事处：028-86925034
厦门办事处：0592-5500803
珠海办事处：0756-6328683
广州办事处：020-66850865
苏州办事处：0512-69882038

大恒图像对本文档内容力求详细准确，但仍有可能存在错漏，本公司不承担由此产生的后果。本文档内容若有任何修改，恕不另行通知。更多详细内容请参考说明书。
本文档版权所有 © 2024 中国大恒（集团）有限公司北京图像视觉技术分公司